引用参考文献

アイヌ絵巻探訪　五十嵐聡美　北海道新聞社　2003年
アイヌ語地名の輪郭　山田秀三　1995
アイヌの道　佐々木利和編　2005
アイヌモシリ紀行　早川禎治　中西出版　2007年
エトロフ島　菊地勇夫　吉川弘文館　1999年
青森県史　近世3
網走市史　網走市　1960
夷諺俗話　串原正峯　1792
入北記　玉虫左太夫　1857
角川日本地名大辞典　北海道　角川日本地名大辞典編纂委員会　1987
北蝦夷図説　間宮林蔵　1857
北への航路(稚内文庫4)　稚内文庫編集委員会　1983
申向宗谷運上屋　ソウヤリイシリレフンシリ地図面　北海道大学中央図書館北方資料室
胡地養生考　岩谷省達　安政4年　増毛町元陣屋
宗谷海峡物語(稚内文庫1)　稚内文庫編集委員会　1978
宗谷樺太産物方書類綴込　宗谷本陣兼絵図面　北海道立文書館
宗谷紀行　稚内開発建設部／監修　2000
宗谷詰山崎半蔵日誌　3～8巻　文化2～5年　市立函館図書館蔵
竹四郎廻浦日記　松浦竹四郎　1978
戊午東西蝦夷山川地理取調日誌　松浦武四郎　1985
天明蝦夷探検始末記　照井壮助　2001
東韃地方紀行　間宮林蔵　1809
菜の花の沖　1～6巻　司馬遼太郎　文春文庫　1987年
西蝦夷日誌　手塩領・ソウヤ領　松浦武四郎　1988
幕吏　松田伝十郎のカラフト探検　中島欣也　1991
弘前市史　通史編4
弘前藩　本田伸　現代書館　2008年
北海道「海」の人国記　伊藤孝博　2008
北海道大百科事典　北海道新聞社　1981
北海道歴史人物事典　北海道新聞社　1993
北夷談　松田伝十郎　1822
北夷談　松田伝十郎の蝦夷地見聞録　中俣満編訳　2008
北限への招待(稚内文庫2)　稚内文庫編集委員会　1981
松前詰合日記　斎藤勝利　文化4～5年　高倉新一郎訳　斜里町立博物館
間宮林蔵の再発見　大谷恒彦　1982
モンヘツ場所諸件書付　小川正一郎　2001

稚内市声問川右岸1・2遺跡　稚内市教育委員会／編集　2001
稚内市史　稚内市史編纂室／編集　1968
稚内市史第2巻　稚内市史編さん委員会／編集　1999
稚内の文化財　稚内市教育委員会／編集　1997
稚内百年史　稚内市百年史編さん委員会／編集　1978

編 集 後 記

稚内が開かれはじめたのは、今から300年程前と言われています。ここ数年、ラペルーズ宗谷海峡通過220年、間宮海峡発見200年、北方警備200年など、出来事の区切りとなるような数字がならんでいます。

歴史上の出来事とかかわった、何人かの人を取り上げ、そこから江戸期宗谷稚内の検証を試みた。年表的な出来事でしかなかったことが、いくらか形をとりはじめたと思えるようになった。

この冊子を読んでいただき、少しでもお役にたてたならば幸いです。また、ご使用になられて、間違いなどお気づきの点がありましたらお教えください。

天明の蝦夷地から幕末の宗谷

平成21年5月30日　発行

編集：稚内市教育委員会

発行：稚内市
〒097-0022
稚内市中央3丁目13-15
TEL0162-23-6161

印刷：株式会社　国境
〒097-0001
稚内市末広4丁目4-24
TEL0162-32-1600

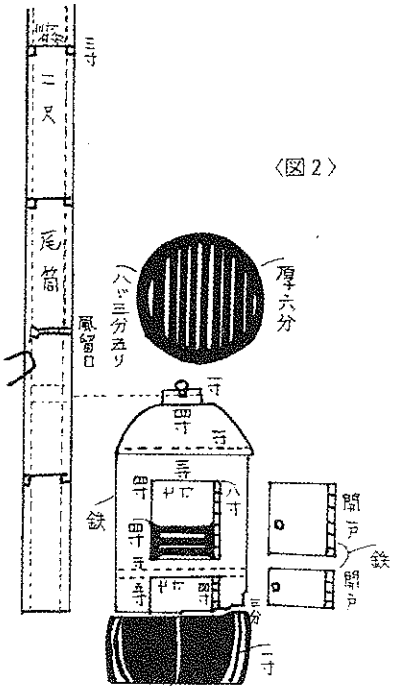
〈図2〉
三寸
二尺
尾筒
風留口
厚六分
ハゞ三分五リ
一寸
四寸
三寸
八寸
鉄
開戸
鉄
開戸
三分
一寸

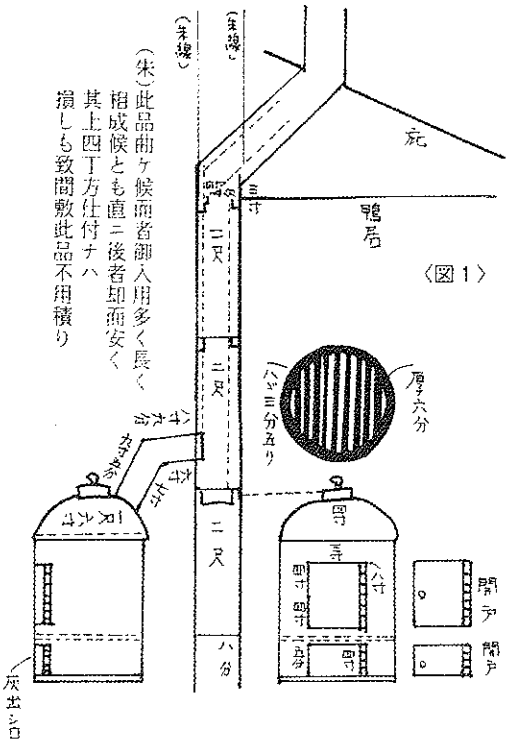
〈図1〉
(朱線)
(朱線)
(朱)此品曲ケ候而者御入用多く長く
相成候とも直ニ後者却而安く
其上四丁方仕付ナハ
損しも致間敷此品不用積り
庇
鴨居
三寸
二尺
二尺
二尺
八分
厚六分
ハゞ三分五リ
八寸
開戸
開戸
灰出シ口